ФД.64В.718.006

Ra 6,3

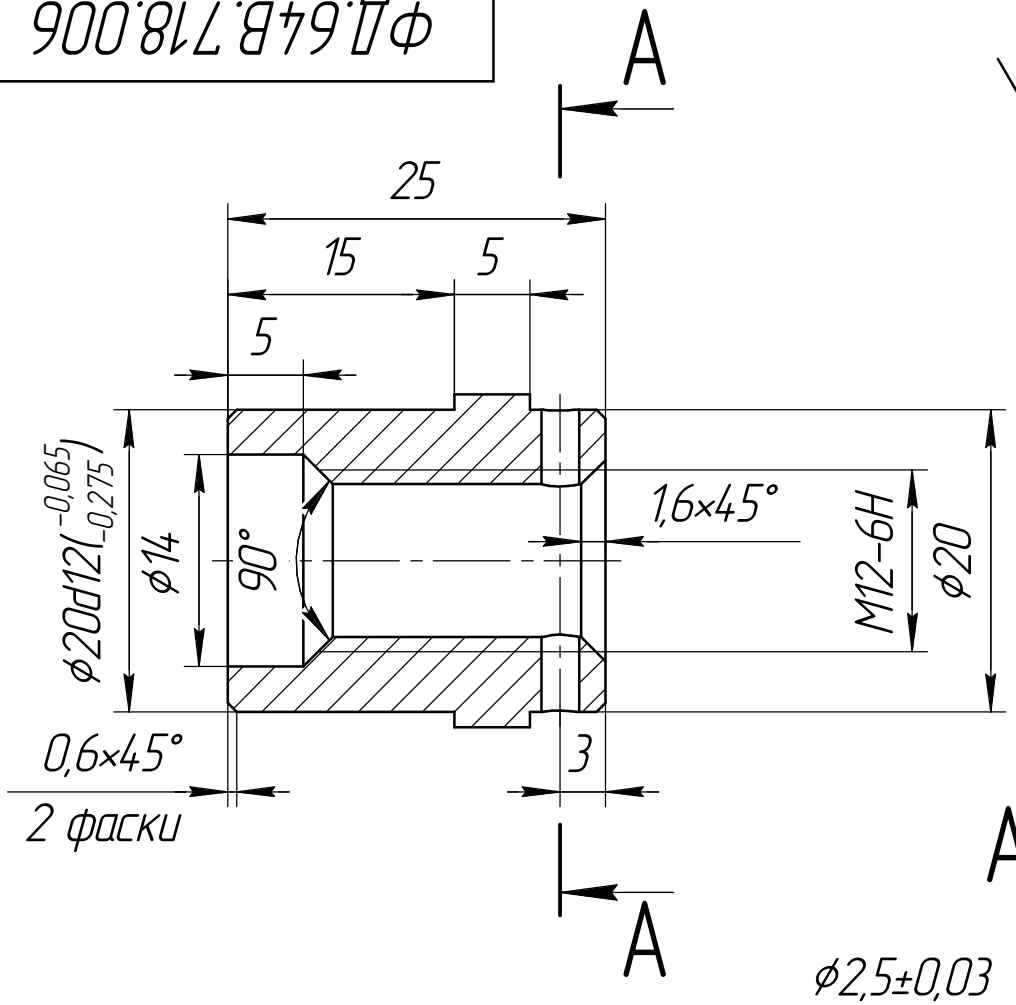

A–A

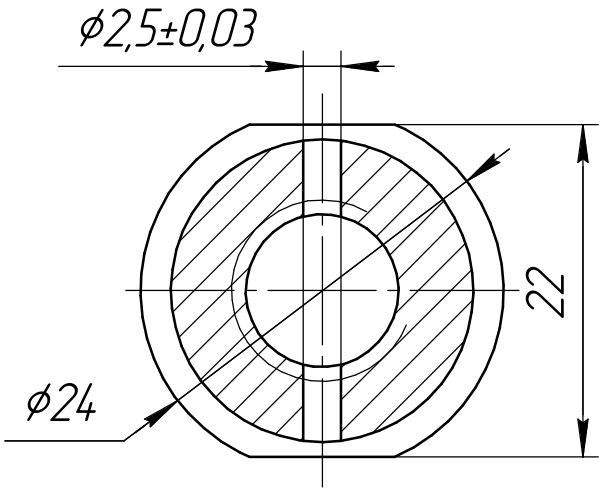

Общие допуски по ГОСТ 30893.1–2002: H14, h14, $\pm\frac{IT14}{2}$.

Изм.	Лист	№ докум.	Подп.	Дата
Разраб.		Снежкин		17.11.2014
Пров.		Абросов		17.11.2014
Т.контр.				
Рук.		Капитонов		17.11.2014
Н.контр.		Саленок		17.11.2014
Утв.				

ФД.64В.718.006

Втулка

Лит.	Масса	Масштаб
И	45,9 г	2:1

Лист | Листов 1

Сталь 14Х17Н2 ГОСТ 5632-72

ФЦЯРБ

Перв. примен. | Справ. № | Подп. и дата | Инв. № дубл. | Взам. инв. № | Подп. и дата | Инв. № подл.

Копировал | Формат А4